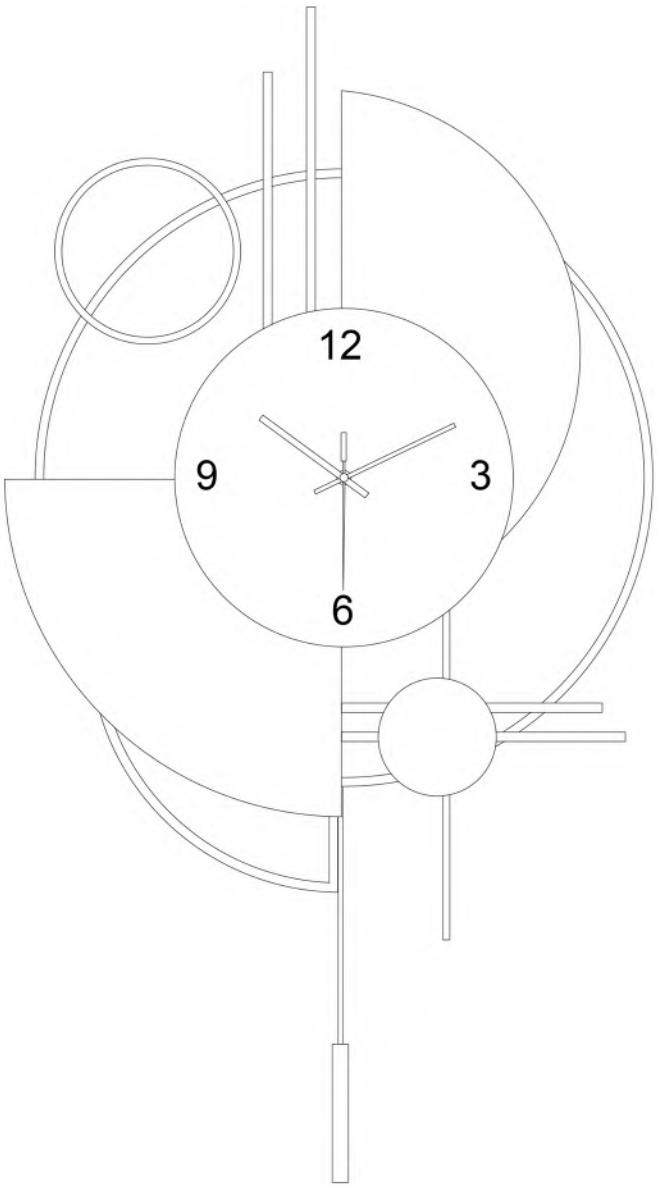

Wall Clock Installation

Tools You May Need:

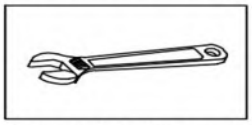
Adjustable Wrench

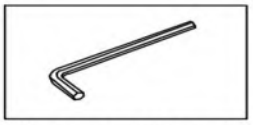
Hexagon Wrench

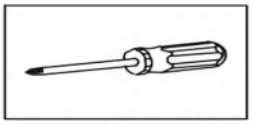
Philips Screwdriver

Before the Installation

1. Do not throw away packing materials until assembly is complete for small parts may come loose inside the carton during shipment. If parts are missing, please contact us.
2. Assemble this item on a soft surface, such as carpet to protect the finish.
3. Proper assembly of this item requires 2 people.
4. Periodically check to ensure that all connections are tight.
5. It is recommended that installation of the product be done by a qualified licensed furniture assembler.

Care and Cleaning

1. To protect the finish, avoid use chemicals and household cleaners.
2. All hot serving dishes should be placed on a pad.
3. Any liquid spilled onto the top should be cleaned up immediately with a damp cloth.

Parts List

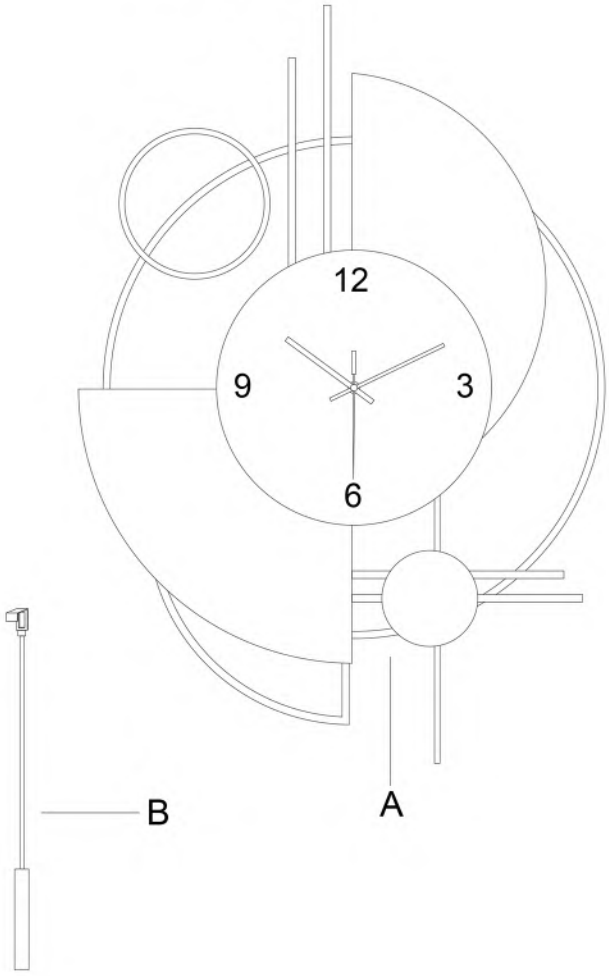

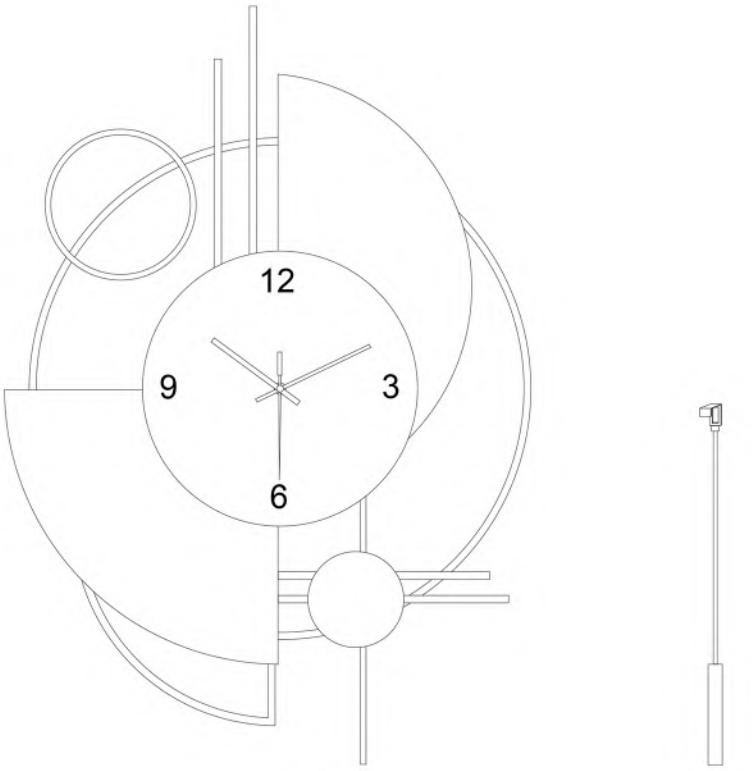

Ax1 Bx1

Step 1

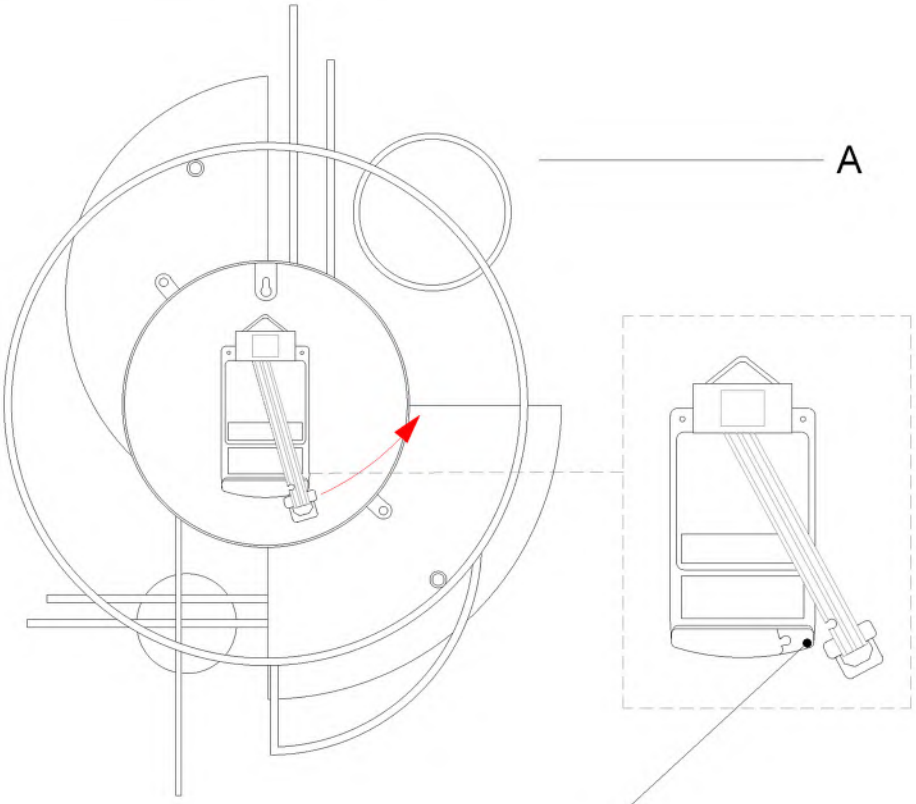

Manually remove the buckle on the back of the wall clock (refer to the schematic diagram for specific operation).

Step 2

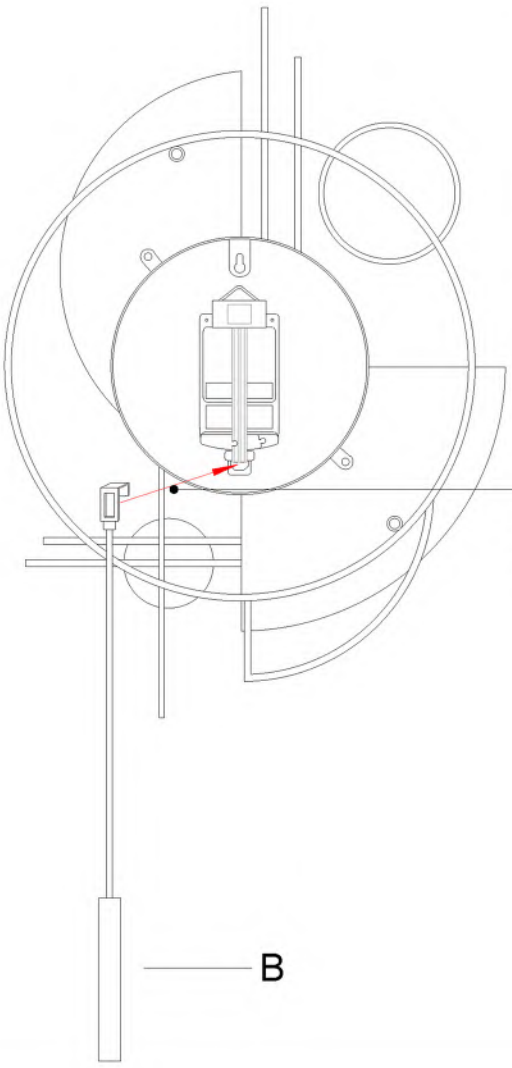

Then place the clock pendulum in the hanging hole of the pendulum.

Step 3

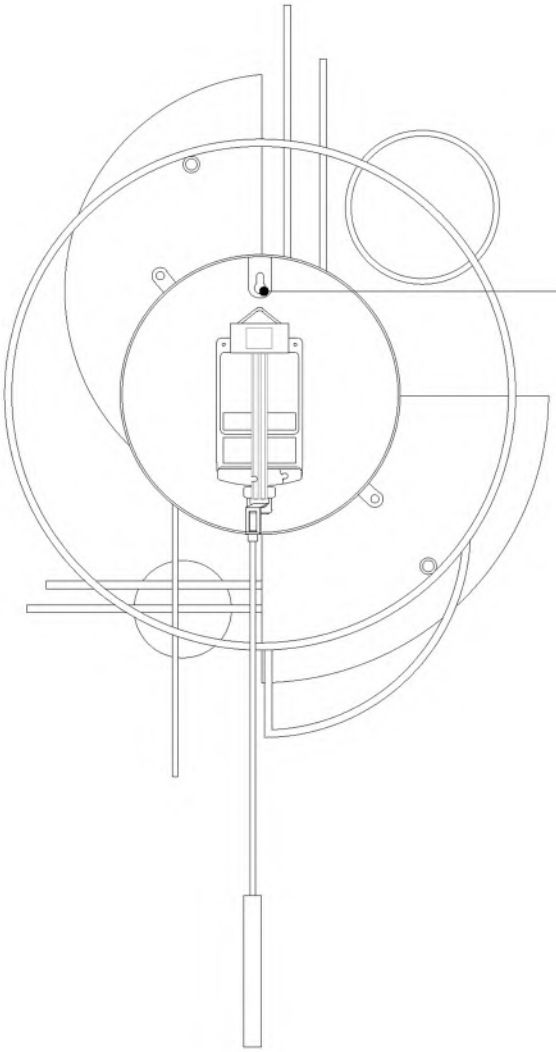

Finally, put the hanging hole of the wall clock on the hanging position of the wall.

Installation Guide

Tools You May Need:

Electric Drill

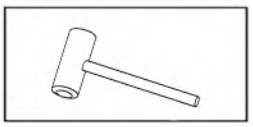

Hammer

Before the Installation

1. Do not throw away packing materials until assembly is complete for small parts may come loose inside the carton during shipment. If parts are missing, please contact us.
2. Assemble this item on a soft surface, such as carpet to protect the finish.
3. Proper assembly of this item requires 2 people.
4. Periodically check to ensure that all connections are tight.
5. It is recommended that installation of the product be done by a qualified licensed furniture assembler.

Care and Cleaning

1. To protect the finish, avoid use chemicals and household cleaners.
2. All hot serving dishes should be placed on a pad.
3. Any liquid spilled onto the top should be cleaned up immediately with a damp cloth.

Step 1

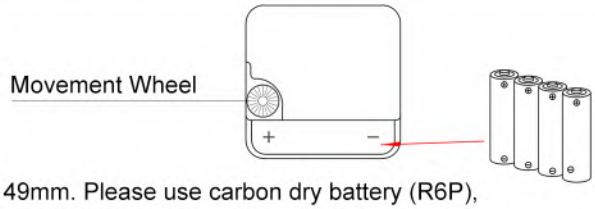

Battery Installation:

1. Battery selection, model: AA cell/battery, general size: diameter: 14mm, height: 49mm. Please use carbon dry battery (R6P), alkaline battery (LR6) or rechargeable battery is not recommended.
2. When unpacking and taking out the wall clock, do not directly turn the clock face upside down to the ground or the desktop, because it is easy to press the pointer to deform and damage the movement. Please check whether the pointers are deformed: there is no deformation or crossing between the pointers, which can follow the "+/-" direction of the battery slot on the movement, and the battery is in the same direction. As shown in the figure above, then remove the pointer protective housing. Adjust the pointer to the local time with the movement wheel.

Pendulum Mounted Battery:

1. Manually remove the buckle on the back of the wall clock. See the right figure for specific operation.
2. Then place the clock pendulum in the hanging hole of the pendulum. See the right figure for specific operation.

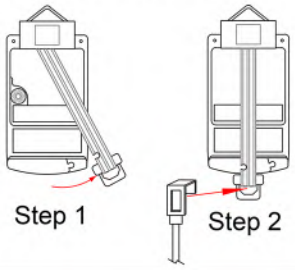

Step 2

Travel Time Calibration:

1. The movement does not move: The gear on the back of the movement does not rotate. Check whether the positive and negative electrodes of the battery are installed reversely. The battery should be placed in the direction of "+/-" marked in the battery card slot.
2. The pointer moves and stops, taps and runs again:

(1) It may be that the nut fixing the spindle is too tight. Carefully remove the pointer, slightly loosen the nut of the spindle, and then install the pointer. Adjust the pointer to the local time with the movement wheel.

(2) It may be that the second hand is inserted too tightly, which causes the second hand plug to rub against the wall of the second core, causing the movement to be unable to operate. Method: Pull out the second hand, run it for 3 days without the second hand, and then check the time. If the time display is accurate, the movement is ok. Insert the second hand again, and be careful not to insert it too tightly.

(3) The travel time is too fast: for example, when the clock is at 12 o'clock the hour hand is in the 12 direction, but when the minute hand is in the 1 direction, place the front of the wall clock upward, and do not reverse it. Turn all the pointers to the 11 direction, then turn the movement wheel of the movement, turn the clock to the 12 direction, and then stop. Use your hand to gently turn the minute hand and second hand to the 12 direction, finally install the battery, and use the adjusting knob of the movement to adjust to the local time.

(4) When walking, it is stuck: check whether the pointers are deformed and overlapped. If yes, gently straighten them with your hand to keep each pointer balanced, straight and without crossing. Then use the movement wheel to adjust to the correct time.

Step 3

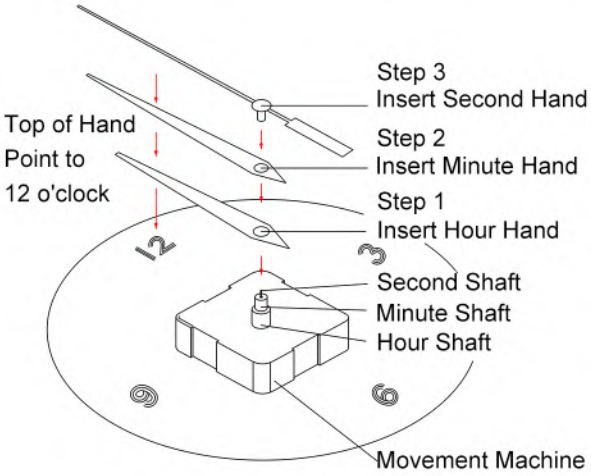

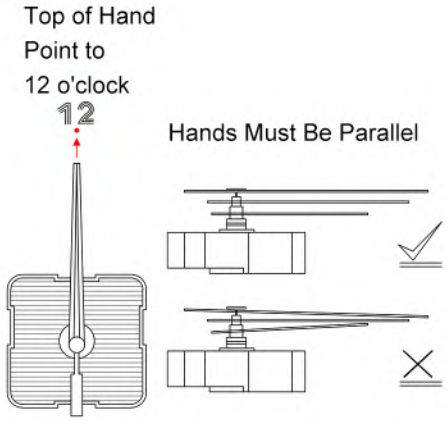

Pointer Replacement:

1. Carefully remove the original pointer and prepare a new pointer.
2. First insert the hour hand, with the pointer pointing at 12 o'clock. Then insert the minute hand, with the pointer pointing at 12 o'clock, and finally insert the second hand (except for products without second hand). Gently insert the second hand 1-2mm. Do not press the pointer too hard. As shown in the figure above.
3. Each pointer shall be balanced, straight and without crossing.
4. If the dial has a mask, the mask cannot contact the second hand.
5. Use the movement wheel to adjust to the local time.

Step 4

Wall Clock Installation:

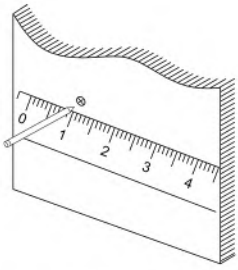

Step 1: Mark the hole position on the wall with a pen.

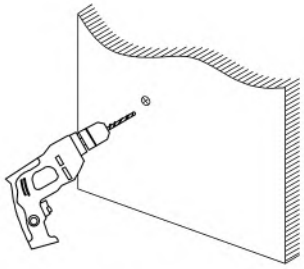

Step 2: Punch holes at the marked positions with an electric drill, the depth of which is the length of the expanded rubber cap.

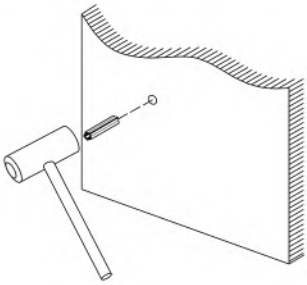

Step 3: Plug the expansion rubber cap into the hole.

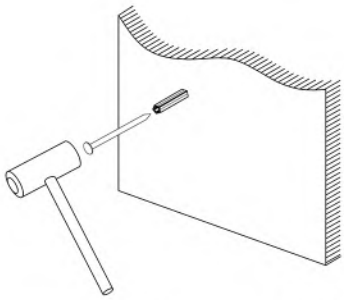

Step 4: Nail the screw into the expanded rubber cap, with the nail head reserved for 5mm, and hang the product back hook on the screw to finish.

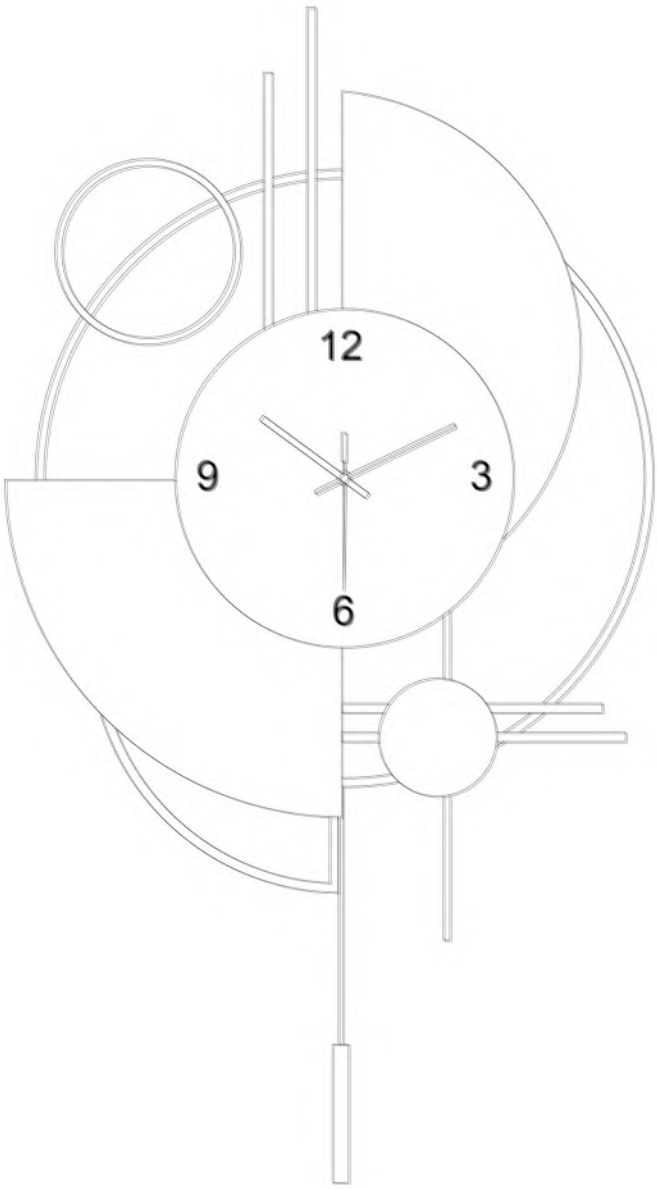

Installation der Wanduhr

Benötigte Werkzeuge:

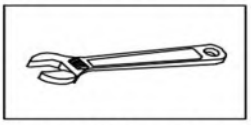

Verstellbarer Schraubenschlüssel

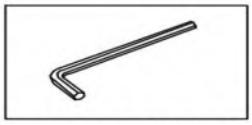

Sechskantschlüssel

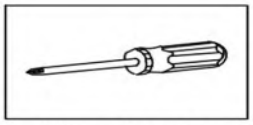

Kreuzschlitzschraubendreher

Vor der Installation

1. Werfen Sie das Verpackungsmaterial nicht weg, bis die Montage abgeschlossen ist, da sich kleine Teile während des Transports im Karton lösen können. Wenn Teile fehlen, kontaktieren Sie uns bitte.
Stellen Sie das Gerät auf eine weiche Unterlage, z. B. einen Teppich, um die Oberfläche zu schützen.
3. Für die korrekte Montage dieses Artikels sind 2 Personen erforderlich.
4. Prüfen Sie regelmäßig, ob alle Anschlüsse fest sitzen.
Es wird empfohlen, die Installation des Produkts von einem qualifizierten, zugelassenen Möbelmonteur durchführen zu lassen.

Pflege und Reinigung

1. Um die Oberfläche zu schützen, vermeiden Sie die Verwendung von Chemikalien und Haushaltsreinigern.
2. Alle heißen Servierschalen sollten auf eine Unterlage gestellt werden.
3. Verschüttete Flüssigkeiten sollten sofort mit einem feuchten Tuch aufgewischt werden.

Teileliste

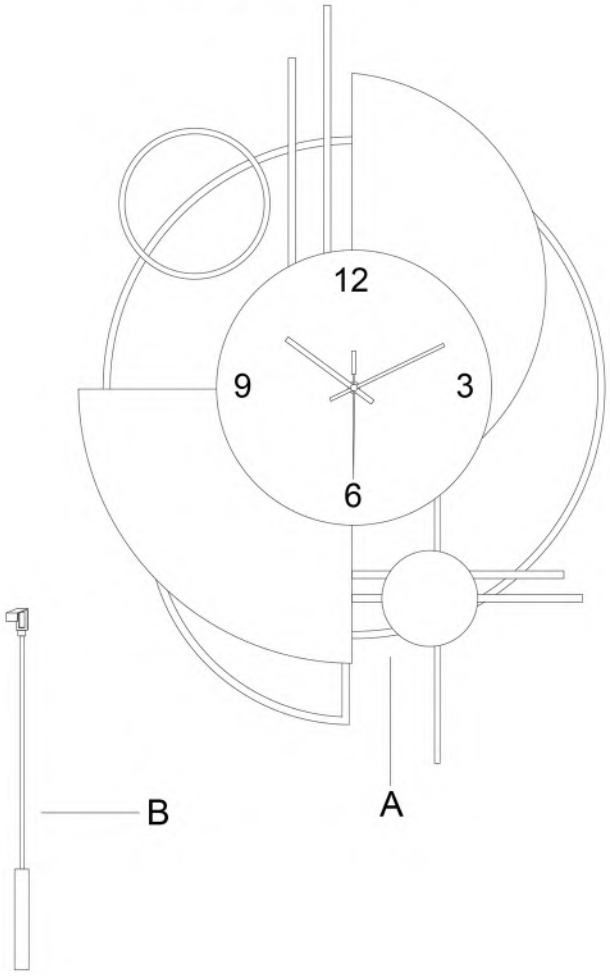

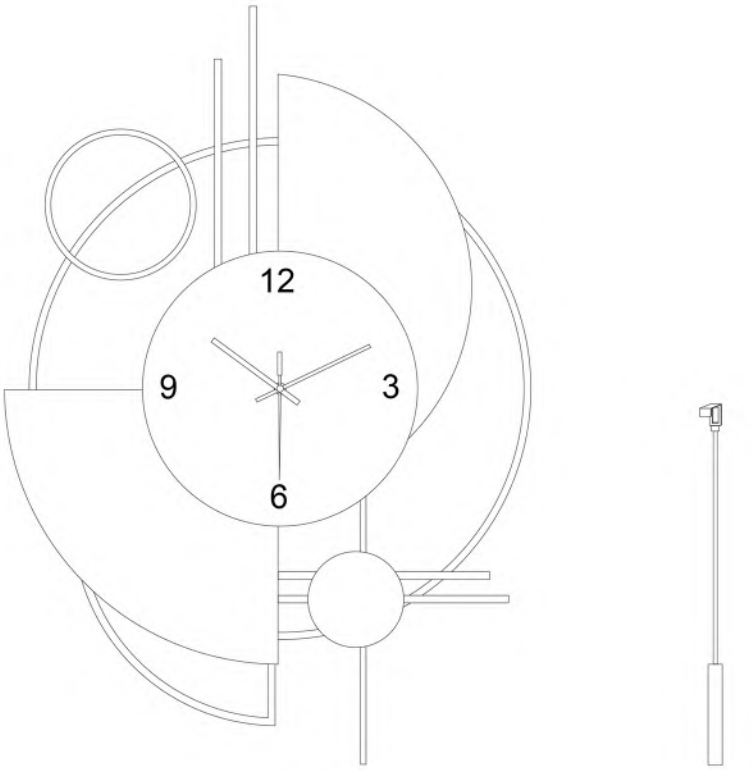

Ax1 Bx1

Schritt 1

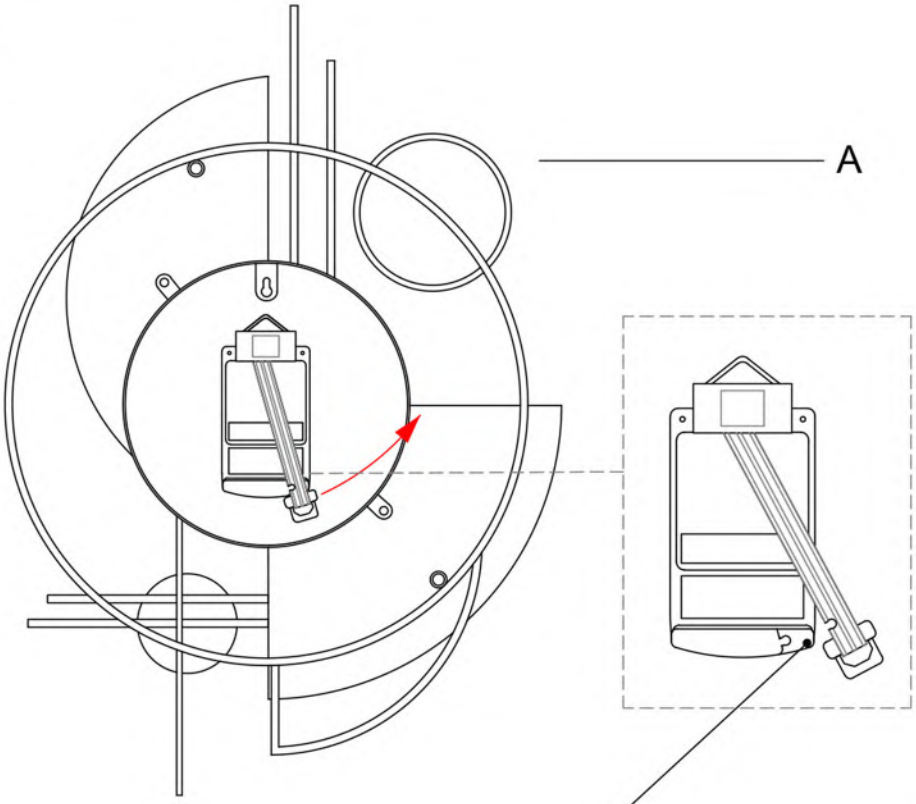

Entfernen Sie manuell die Schnalle auf der Rückseite der Wanduhr (siehe Schaltplan für bestimmte Operationen).

Schritt 2

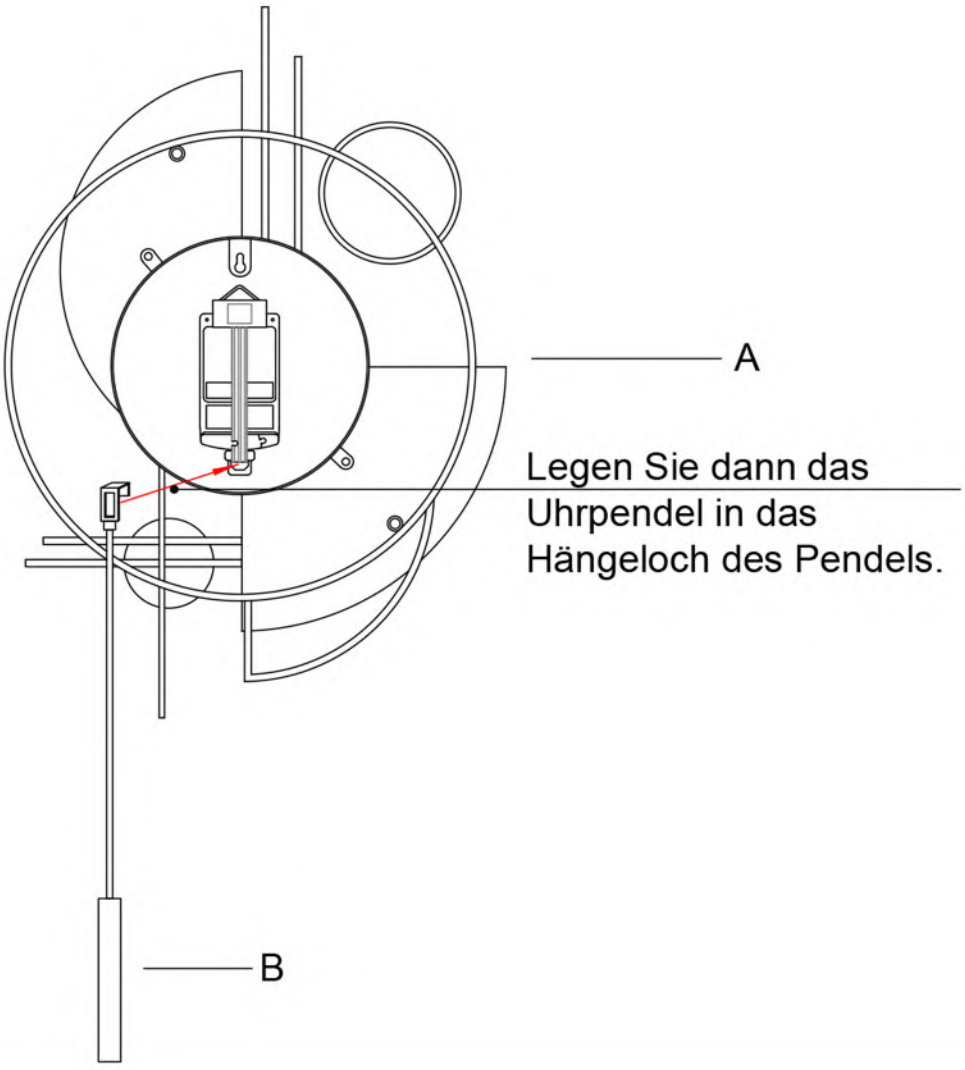

Legen Sie dann das Uhrpendel in das Hängeloch des Pendels.

Schritt 3

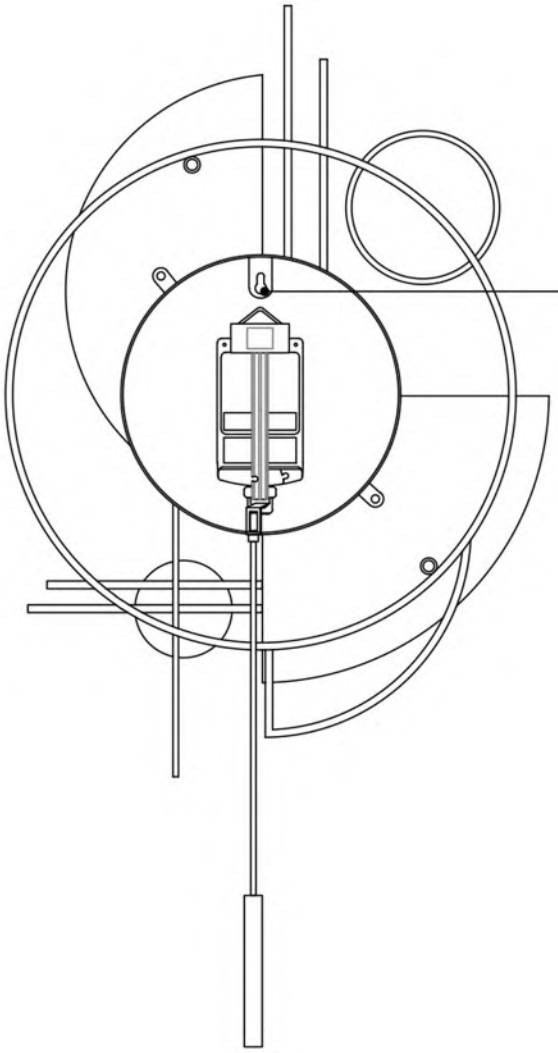

Setzen Sie schließlich das Hängeloch der Wanduhr auf die Hängeposition der Wand.

Installationsanleitung

Möglicherweise benötigte Werkzeuge:

Elektrischer Bohrhammer

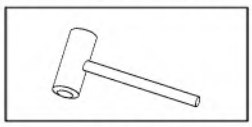

Hammer

Vor der Installation

1. Werfen Sie das Verpackungsmaterial nicht weg, bis die Montage abgeschlossen ist, da sich kleine Teile während des Transports im Karton lösen können. Wenn Teile fehlen, kontaktieren Sie uns bitte.
2. Montieren Sie dieses Gerät auf einer weichen Unterlage, z. B. einem Teppich, um die Oberfläche zu schützen.
3. Für die ordnungsgemäße Montage dieses Artikels sind 2 Personen erforderlich.
4. Prüfen Sie regelmäßig, ob alle Anschlüsse fest sitzen.
5. Es wird empfohlen, die Installation des Produkts von einem qualifizierten, zugelassenen Möbelmonteur durchführen zu lassen.

Pflege und Reinigung

1. Um die Oberfläche zu schützen, vermeiden Sie die Verwendung von Chemikalien und Haushaltsreinigern.
2. Alle heißen Servierschalen sollten auf eine Unterlage gestellt werden.
3. Verschüttete Flüssigkeiten sollten sofort mit einem feuchten Tuch aufgewischt werden.

Schritt 1

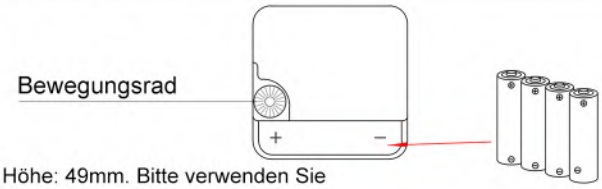

Einbau der Batterie:

1. Die Batterieauswahl, Modell: AA-Zelle/Batterie, allgemeine Größe: Durchmesser: 14mm, Höhe: 49mm. Bitte verwenden Sie Kohlenstoff-Trockenbatterie (R6P), Alkalibatterie (LR6) oder wiederaufladbare Batterie wird nicht empfohlen.
2. Wenn Sie die Wanduhr auspacken und herausnehmen, drehen Sie das Zifferblatt nicht direkt auf den Boden oder die Arbeitsfläche, weil es leicht ist, den Zeiger zu verformen und das Uhrwerk zu beschädigen. Bitte prüfen Sie, ob die Zeiger verformt sind: es gibt keine Verformung oder Kreuzung zwischen den Zeigern, die die "+/-" Richtung des Batteriesteckplatzes auf der Bewegung folgen kann, und die Batterie ist in der gleichen Richtung. Entfernen Sie dann das Zeigerschutzgehäuse, wie in der Abbildung oben gezeigt. Stellen Sie den Zeiger mit dem Uhrwerkrad auf die Ortszeit ein.

Batterie mit Pendel:

1. Entfernen Sie manuell die Schnalle auf der Rückseite der Wanduhr. Siehe die rechte Abbildung für den genauen Vorgang.
2. Setzen Sie dann das Uhrenpendel in die Aufhängeöffnung des Pendels ein (siehe Abbildung rechts).
Betrieb.

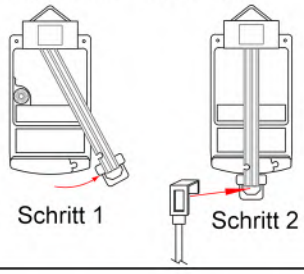

Schritt 2

Kalibrierung der Reisezeit:

1. Das Uhrwerk bewegt sich nicht: Das Zahnrad auf der Rückseite des Uhrwerks lässt sich nicht drehen. Prüfen Sie, ob die positiven und negativen Elektroden der Batterie verkehrt herum eingesetzt sind. Die Batterie sollte in der Richtung "+/-" eingelegt werden, die im Batteriefach markiert ist.
2. Der Zeiger bewegt sich und bleibt stehen, tippt und läuft wieder:

(1) Es kann sein, dass die Mutter, mit der die Spindel befestigt ist, zu fest angezogen ist. Nehmen Sie den Zeiger vorsichtig heraus, lockern Sie die Mutter der Spindel etwas und setzen Sie den Zeiger wieder ein. Stellen Sie den Zeiger mit dem Stellrad auf die Ortszeit ein.

(2) Es kann sein, dass der Sekundenzeiger zu fest eingesteckt ist, wodurch der Stecker des Sekundenzeigers an der Wand des zweiten Kerns reibt, wodurch das Uhrwerk nicht mehr funktioniert: Ziehen Sie den Sekundenzeiger heraus, lassen Sie das Uhrwerk 3 Tage lang ohne den Sekundenzeiger laufen, und dann Überprüfen Sie die Uhrzeit. Wenn die Zeitanzeige genau ist, ist das Uhrwerk in Ordnung. Setzen Sie den Sekundenzeiger wieder ein, und achten Sie darauf, dass er nicht zu fest sitzt.

(3) Die Reisezeit ist zu schnell: zum Beispiel, wenn die Uhr auf 12 Uhr steht, ist der Stundenzeiger in der 12 Richtung, aber wenn der Minutenzeiger in der 1 Richtung ist, stellen Sie die Vorderseite der Wanduhr nach oben, und nicht umgekehrt. Drehen Sie alle Zeiger in Richtung 11, dann drehen Sie die drehen Sie die Uhr in Richtung 12 und halten Sie sie dann an. Drehen Sie den Minuten- und Sekundenzeiger mit der Hand vorsichtig in Richtung 12, setzen Sie schließlich die Batterie ein und stellen Sie die Uhr mit dem Einstellknopf des Uhrwerks auf die Ortszeit ein.

(4) Wenn die Uhr beim Laufen feststeckt: Prüfen Sie, ob die Zeiger verformt sind und sich überlappen. Wenn ja, richten Sie sie vorsichtig mit der Hand aus, damit jeder Zeiger im Gleichgewicht bleibt, gerade ist und sich nicht überschneidet. Stellen Sie dann mit dem Stellrad die richtige Zeit ein.

Schritt 3

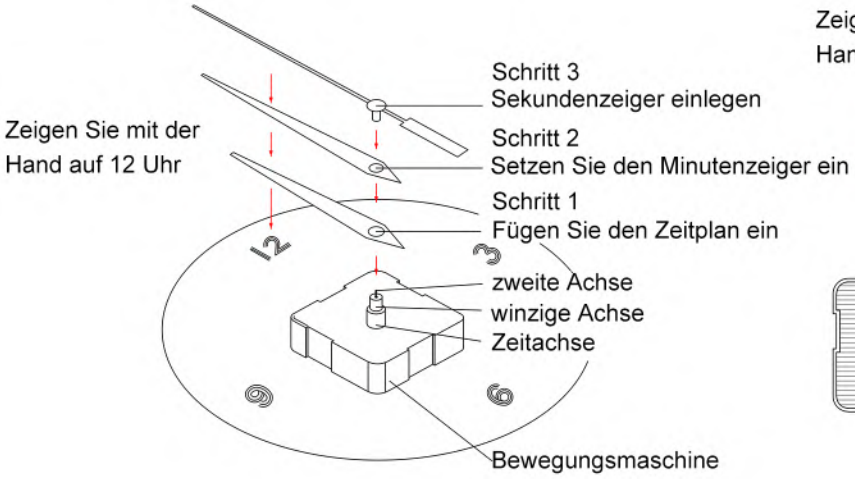

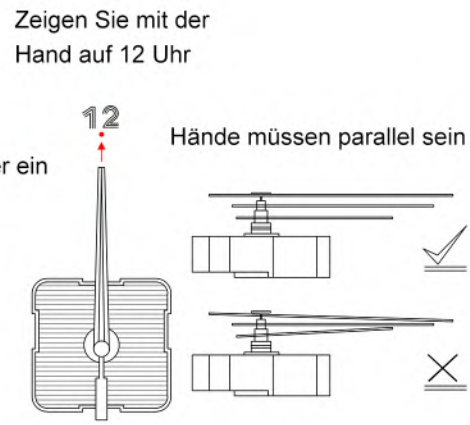

Ersetzen des Zeigers:

1. Entfernen Sie vorsichtig den ursprünglichen Zeiger und bereiten Sie einen neuen Zeiger vor.
2. Setzen Sie zuerst den Stundenzeiger ein, wobei der Zeiger auf 12 Uhr zeigen muss. Setzen Sie dann den Minutenzeiger ein, wobei der Zeiger auf 12 Uhr zeigt, und setzen Sie schließlich den Sekundenzeiger ein (außer bei Produkten ohne Sekundenzeiger). 1-2 mm vorsichtig einführen. Drücken Sie den Zeiger nicht zu fest. Wie in der Abbildung oben dargestellt.
3. Jeder Zeiger muss ausgewogen, gerade und ohne Kreuzung sein.
4. Wenn das Zifferblatt mit einer Maske versehen ist, kann die Maske den Sekundenzeiger nicht berühren.
5. Verwenden Sie das Uhrwerkrad, um die Ortszeit einzustellen.

Schritt 4

Installation der Wanduhr:

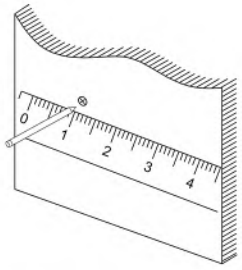

Schritt 1: Markieren Sie die Position des Lochs mit einem Stift an der Wand.

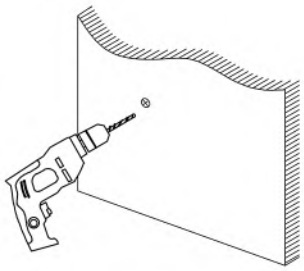

Schritt 2: Bohren Sie an den markierten Stellen mit einer elektrischen Bohrmaschine Löcher, deren Tiefe der Länge der Moosgummikappe entspricht.

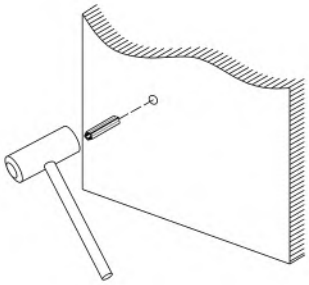

Schritt 3: Stecken Sie die Expansionsgummikappe in das Loch.

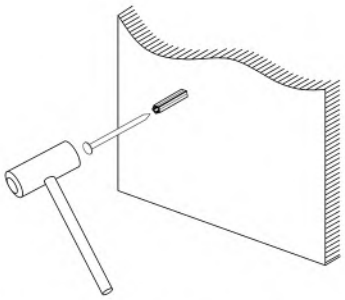

Schritt 4: Nageln Sie die Schraube in die Moosgummikappe, wobei der Nagelkopf für 5 mm reserviert sein sollte, und hängen Sie den Produkthaken zum Abschluss an die Schraube.

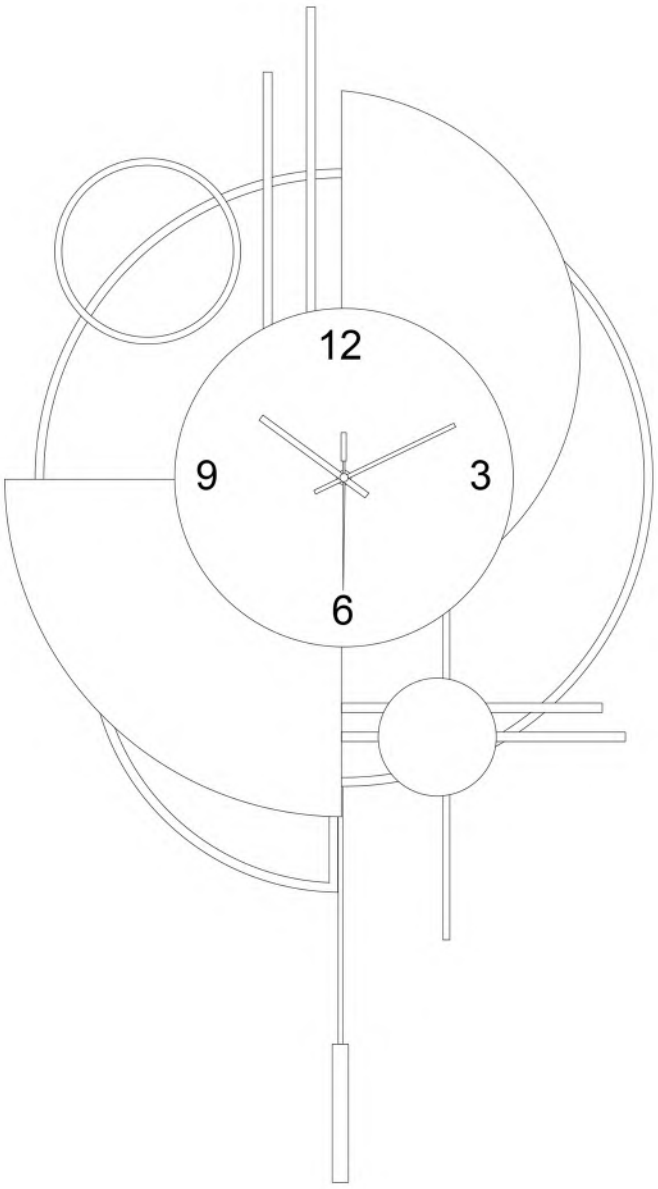

Installation d'une Horloge Murale

Outils dont vous pourriez avoir besoin :

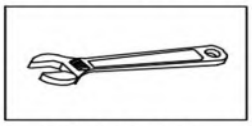
Clé à Molette

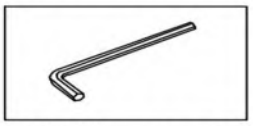
Clé Hexagonale

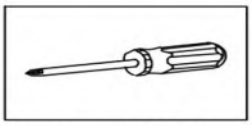
Tournevis Philips

Avant l'installation

1. Ne pas jeter les matériaux d'emballage avant que l'assemblage ne soit terminé, car de petites pièces peuvent se détacher à l'intérieur du carton pendant le transport. Si des pièces sont manquantes, veuillez nous contacter.
2. Assembler cet article sur une surface souple, telle qu'une moquette, afin de protéger la finition.
3. 2 personnes sont nécessaires pour assembler correctement cet article.
4. Vérifiez régulièrement que toutes les connexions sont bien serrées.
5. Il est recommandé de confier l'installation du produit à un monteur de meubles qualifié et agréé.

Entretien et Nettoyage

1. Pour protéger la finition, évitez d'utiliser des produits chimiques et des nettoyants ménagers.
2. Tous les plats de service chauds doivent être placés sur un support.
3. Tout liquide renversé sur le plateau doit être nettoyé immédiatement à l'aide d'un chiffon humide.

Liste des Pièces

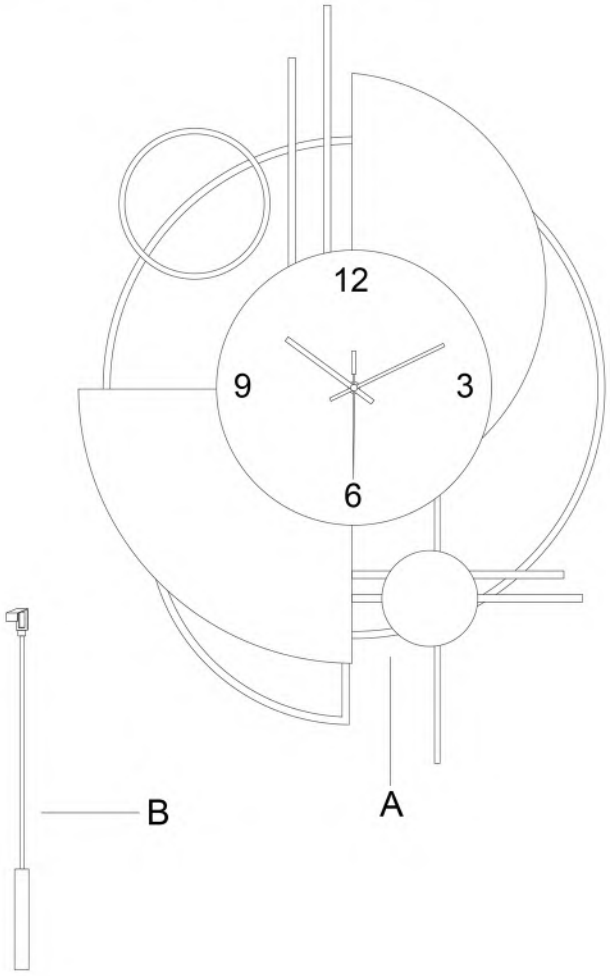

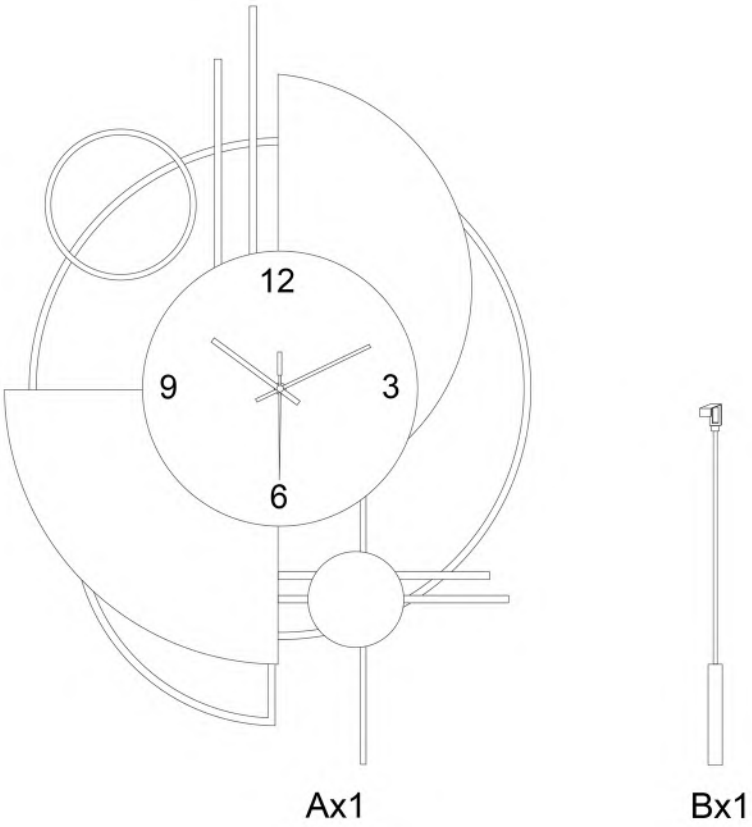

Étape 1

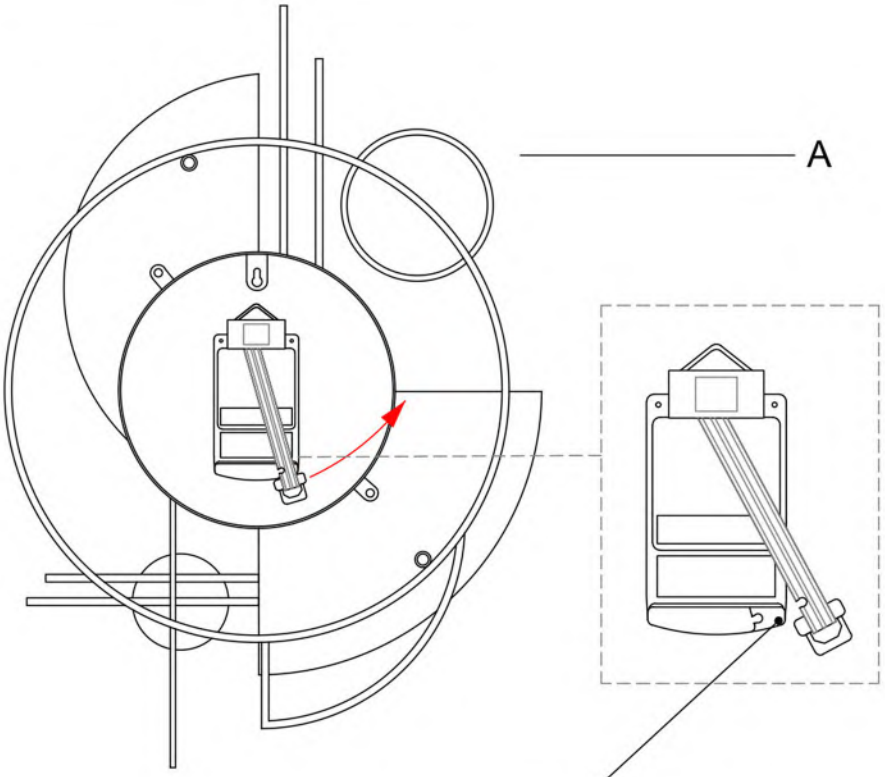

Retirer manuellement la boucle située à l'arrière de l'horloge murale (se référer au schéma de principe pour l'opération spécifique).

Étape 2

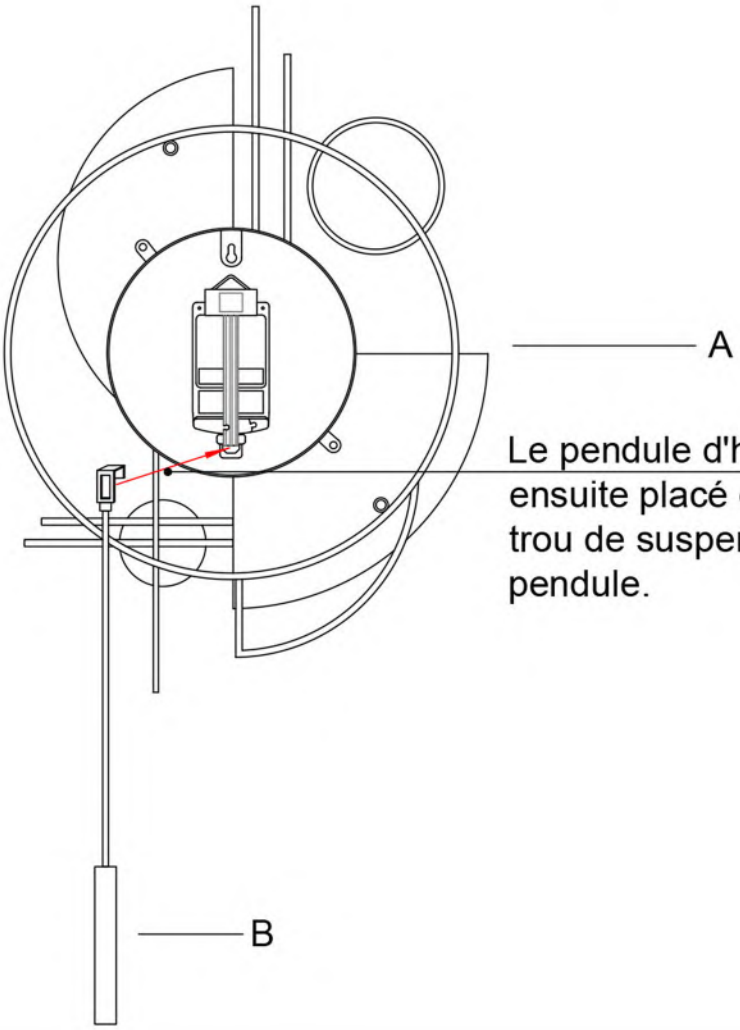

Le pendule d'horloge est ensuite placé dans le trou de suspension du pendule.

Étape 3

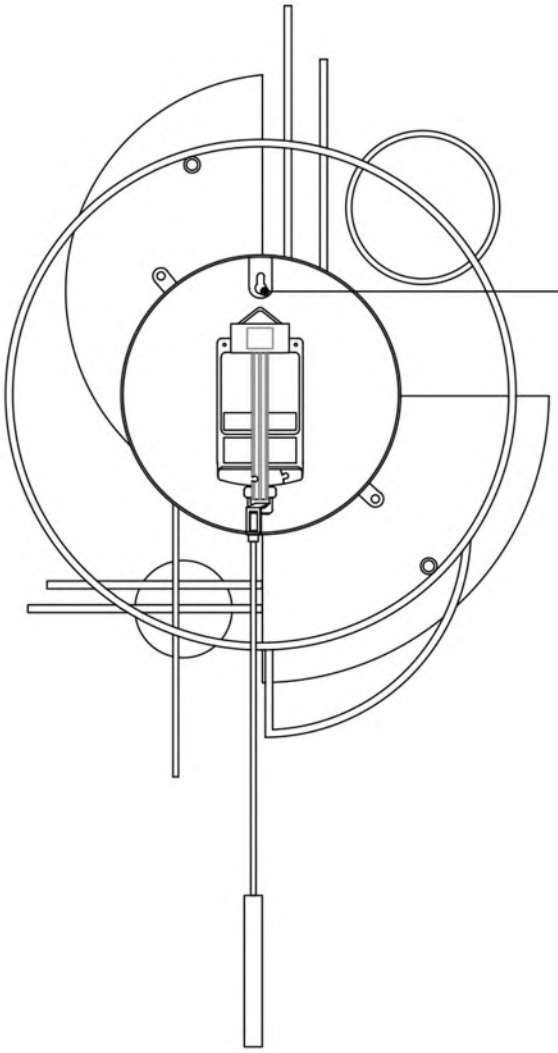

Enfin, placez le trou de suspension de votre horloge murale dans une position suspendue sur le mur.

Guide d'installation

Outils dont vous pourriez avoir besoin:

Perceuse électrique

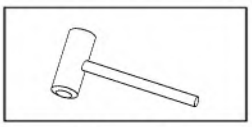

Marteau

Avant l'installation

1. Ne pas jeter les matériaux d'emballage avant que l'assemblage ne soit terminé, car de petites pièces peuvent se détacher à l'intérieur du carton pendant le transport. Si des pièces sont manquantes, veuillez nous contacter.
2. Assembler cet article sur une surface souple, telle qu'une moquette, afin de protéger la finition.
3. 2 personnes sont nécessaires pour assembler correctement cet article.
4. Vérifiez régulièrement que toutes les connexions sont bien serrées.
5. Il est recommandé de confier l'installation du produit à un monteur de meubles qualifié et agréé.

Entretien et Nettoyage

1.Pour protéger la finition, évitez d'utiliser des produits chimiques et des nettoyants ménagers.
2.Tous les plats de service chauds doivent être placés sur un support.
3.Tout liquide renversé sur le plateau doit être nettoyé immédiatement à l'aide d'un chiffon humide.

Étape 1

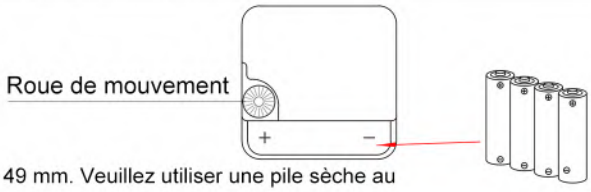

Installation de la batterie :

1. Sélection des piles, modèle : Pile AA, dimensions générales : diamètre : 14 mm, hauteur : 49 mm. Veuillez utiliser une pile sèche au carbone (R6P), une pile alcaline (LR6) ou une pile rechargeable n'est pas recommandée.
2. Lors du déballage et de la sortie de l'horloge murale, ne tournez pas directement la face de l'horloge à l'envers sur le sol ou sur le bureau, car il est facile d'appuyer sur l'aiguille pour déformer et endommager le mouvement. Vérifiez si les aiguilles sont déformées : il n'y a pas de déformation ou de croisement entre les aiguilles, ce qui permet de suivre la direction de l'emplacement de la pile sur le mouvement, et la pile est dans la même direction. Comme le montre la figure ci-dessus, retirez ensuite le boîtier de protection de l'aiguille. Ajustez l'aiguille à l'heure locale à l'aide de la roue du mouvement.

Batterie Montée sur Pendule :

1.Retirer manuellement la boucle située à l'arrière de l'horloge murale. Voir l'illustration de droite pour l'opération spécifique.
2. Placez ensuite le pendule de l'horloge dans le trou de suspension du pendule. Voir l'illustration de droite pour l'opération spécifique.

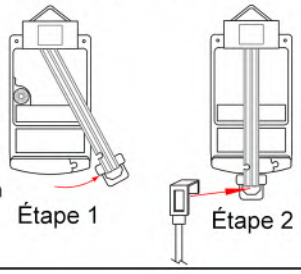

Étape 2

Étalonnage du temps de parcours :

1. le mouvement ne bouge pas : L'engrenage à l'arrière du mouvement ne tourne pas. Vérifiez si les électrodes positives et négatives de la batterie sont installées à l'envers. La pile doit être placée dans le sens indiqué dans le logement de la carte de pile.
2. l'aiguille se déplace et s'arrête, tape et repart :

(1) Il se peut que l'écrou fixant la broche soit trop serré. Retirez l'aiguille avec précaution, desserrez légèrement l'écrou de la broche, puis remettez l'aiguille en place. Ajustez l'aiguille à l'heure locale à l'aide de la roue de mouvement.

(2) Il se peut que l'aiguille des secondes soit insérée trop serrée, ce qui fait que le bouchon de l'aiguille des secondes frotte contre la paroi du cœur de l'aiguille des secondes, empêchant le mouvement de fonctionner. Méthode : Retirez l'aiguille des secondes, faites fonctionner la montre pendant 3 jours sans l'aiguille des secondes, puis vérifiez l'heure. Si l'affichage de l'heure est précis, le mouvement est correct. Remettez l'aiguille des secondes en place, en veillant à ne pas la serrer trop fort.

(3) Le temps de déplacement est trop rapide : par exemple, lorsque l'horloge est à 12 heures, l'aiguille des heures est dans la direction 12, mais lorsque l'aiguille des minutes est dans la direction 1, placez l'avant de l'horloge murale vers le haut, et ne l'inversez pas. Tournez toutes les aiguilles dans le sens 11, puis tournez la roue du mouvement, tournez l'horloge dans le sens 12, puis arrêtez. Utilisez votre main pour tourner doucement l'aiguille des minutes et l'aiguille des secondes dans le sens 12, puis installez la pile et utilisez le bouton de réglage du mouvement pour ajuster l'horloge à l'heure locale.

(4) Lorsque vous marchez, la montre est coincée : vérifiez si les aiguilles sont déformées et se chevauchent. Si c'est le cas, redressez-les doucement avec votre main pour que chaque aiguille soit équilibrée, droite et sans croisement. Utilisez ensuite la roue de mouvement pour régler l'heure correcte.

Étape 3

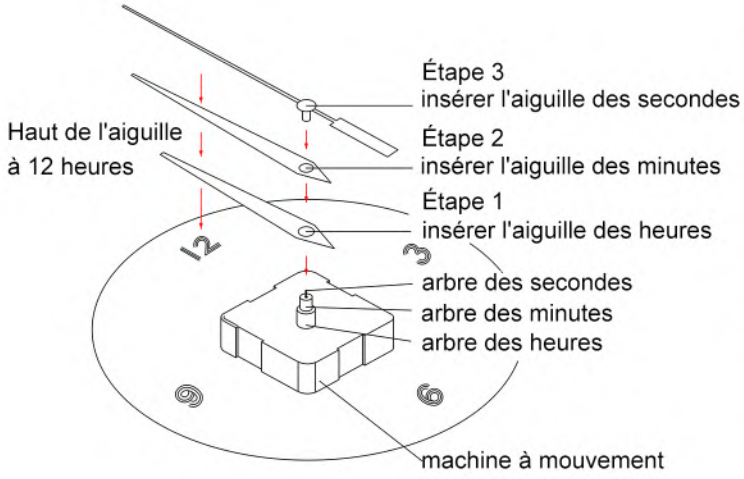

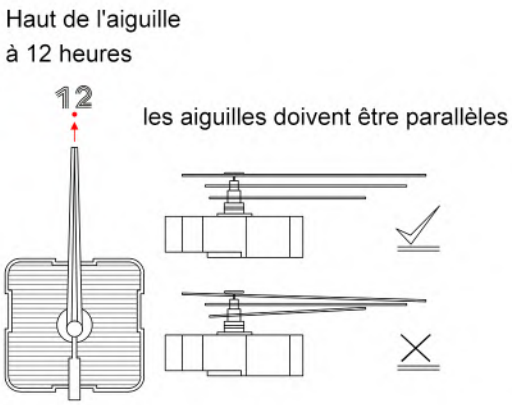

Pointer Replacement:

1. Retirez soigneusement le pointeur d'origine et préparez un nouveau pointeur.
2. Insérez d'abord l'aiguille des heures, avec le pointeur pointant vers 12 heures. Insérez ensuite l'aiguille des minutes, pointeur pointant vers 12 heures, et insérez enfin la trotteuse (sauf pour les produits sans trotteuse). Insérez doucement la seconde main 1-2mm. N'appuyez pas trop fort sur le pointeur. Comme le montre la figure ci-dessus.
3. Chaque pointeur doit être équilibré, droit et sans croisement.
4. Si le cadran a un masque, le masque ne peut pas entrer en contact avec la trotteuse.
5. Utilisez la molette de mouvement pour vous ajuster à l'heure locale.

Étape 4

Installation de l'horloge Murale :

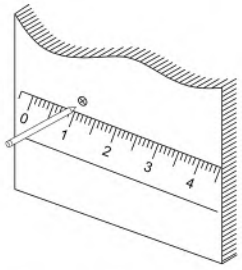

Étape 1: Marquez la position du trou sur le mur avec un stylo.

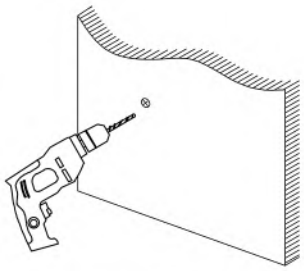

Étape 2: Percez des trous aux positions marquées avec une perceuse électrique, dont la profondeur correspond à la longueur du capuchon en caoutchouc expansé.

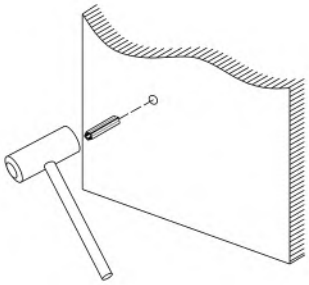

Étape 3: Plug the expansion rubber cap into the hole

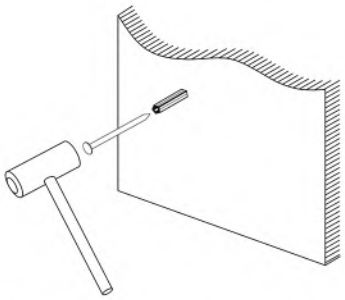

Étape 4: Clouez la vis dans le capuchon en caoutchouc expansé, avec la tête de clou réservée à 5 mm, et accrochez le crochet arrière du produit sur la vis pour terminer.

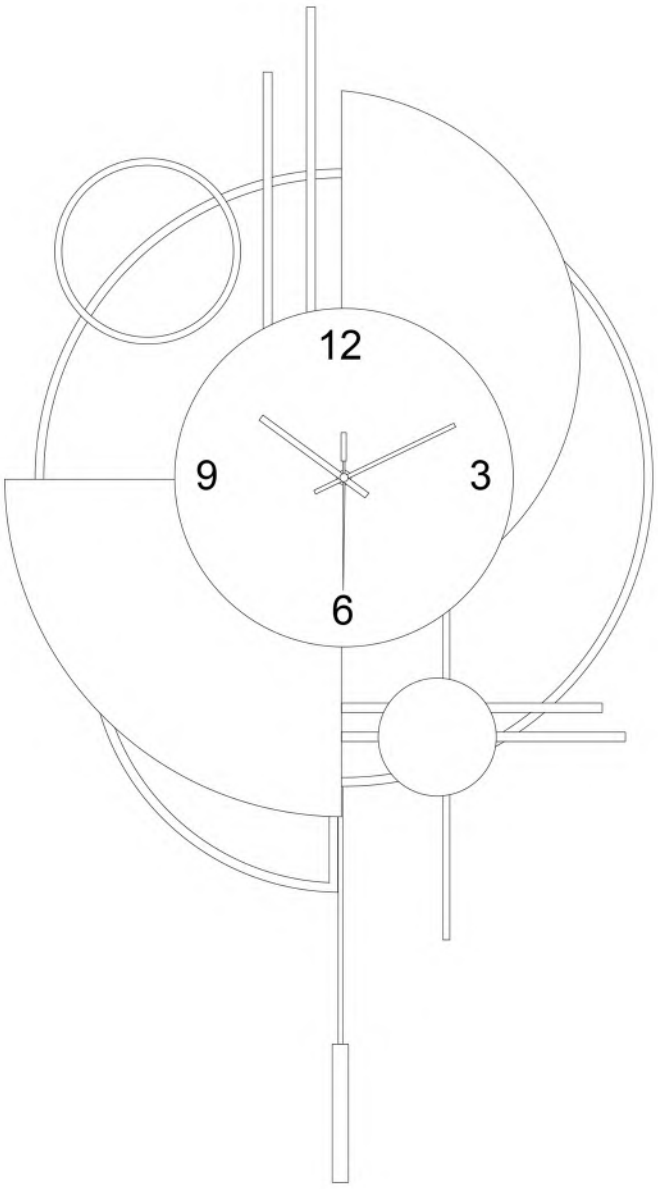

Instalación del Reloj de Pared

Herramientas que puede necesitar:

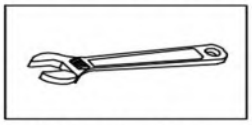
Llave Inglesa

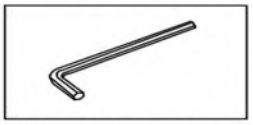
Llave Hexagonal

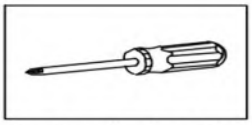
Destornillador Philips

Antes de la Instalación

1. No tire el material de embalaje hasta que haya terminado el montaje, ya que pueden desprenderse piezas pequeñas dentro de la caja durante el envío. Si faltan piezas, póngase en contacto con nosotros.
2. Monte este artículo sobre una superficie blanda, como una alfombra, para proteger el acabado.
3. El montaje correcto de este artículo requiere 2 personas.
4. Compruebe periódicamente que todas las conexiones estén bien apretadas.
5. Se recomienda que la instalación del producto sea realizada por un un ensamblador de muebles autorizado y calificado.

Cuidados y Limpieza

1. Para proteger el acabado, evite el uso de productos químicos y limpiadores domésticos.
2. Todos los platos de servir calientes deben colocarse sobre una almohadilla.
3. Cualquier líquido derramado sobre la encimera debe limpiarse inmediatamente con un paño húmedo.

Lista de Piezas

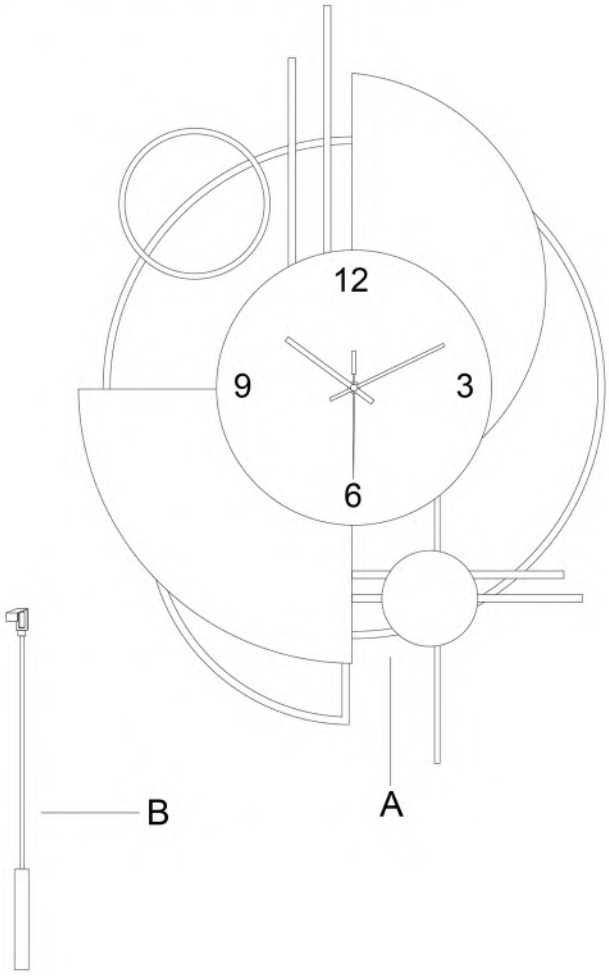

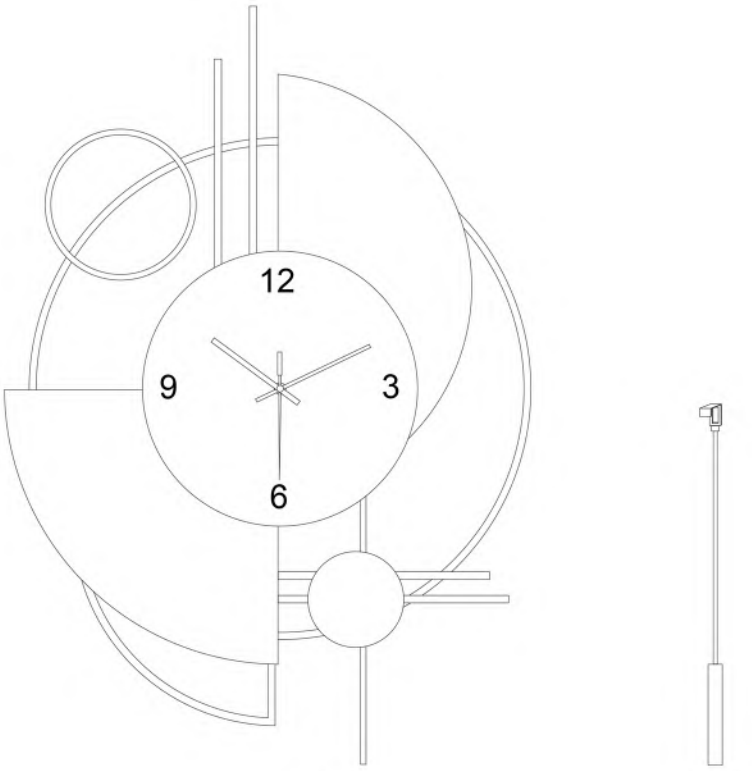

Ax1 Bx1

Paso 1

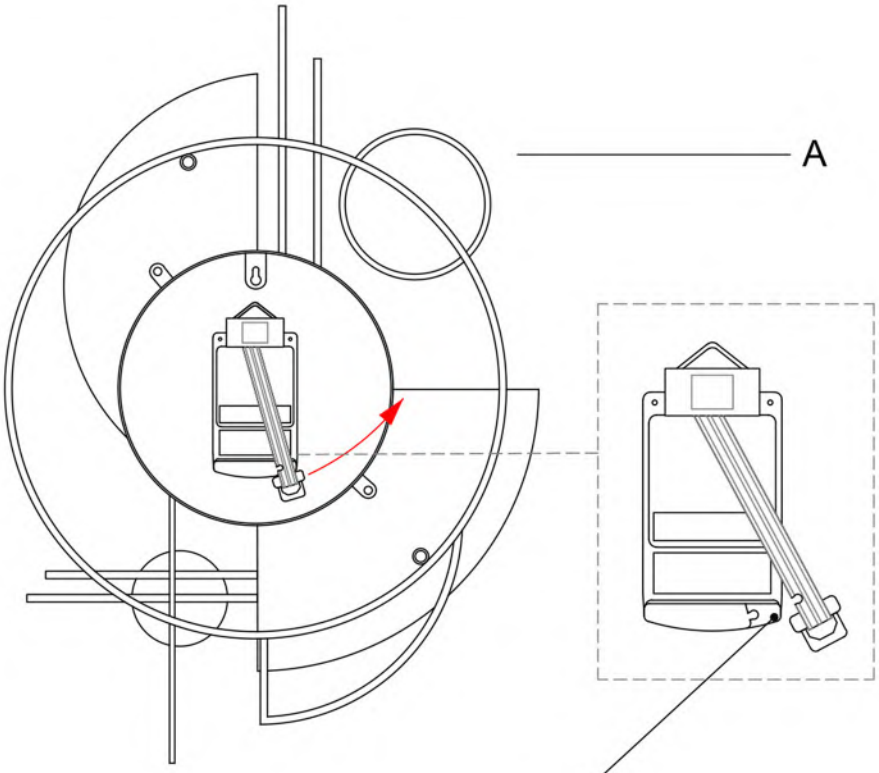

Retire manualmente la hebilla en la parte posterior del reloj de pared (para operaciones específicas, consulte el diagrama esquemático).

Paso 2

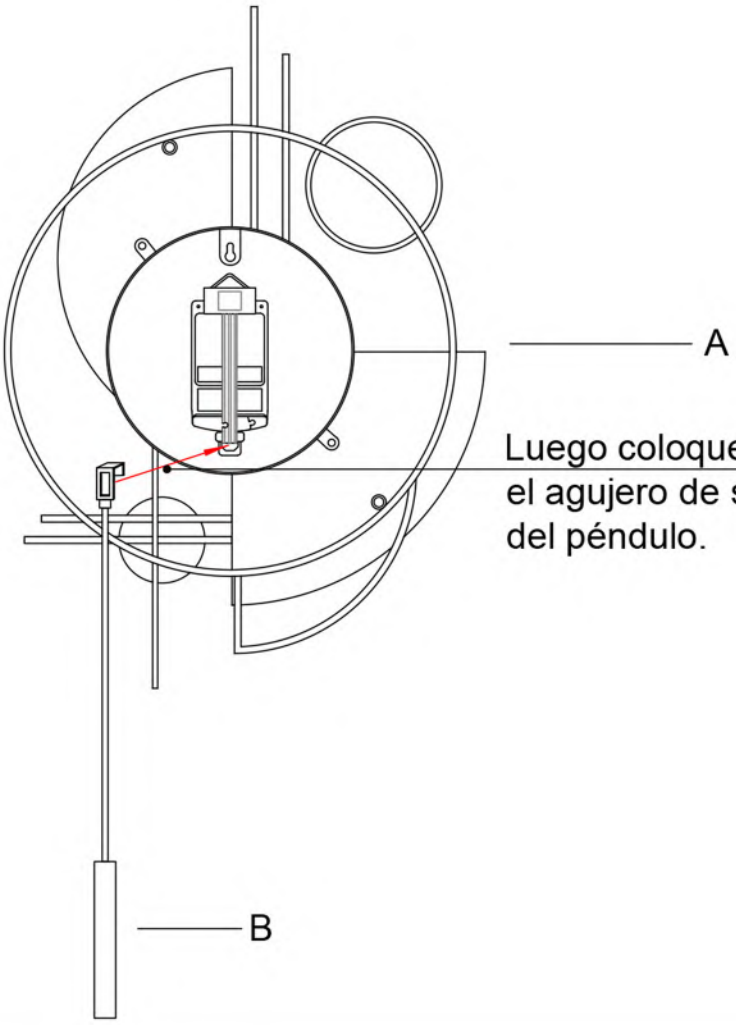

Luego coloque el reloj en el agujero de suspensión del péndulo.

Paso 3

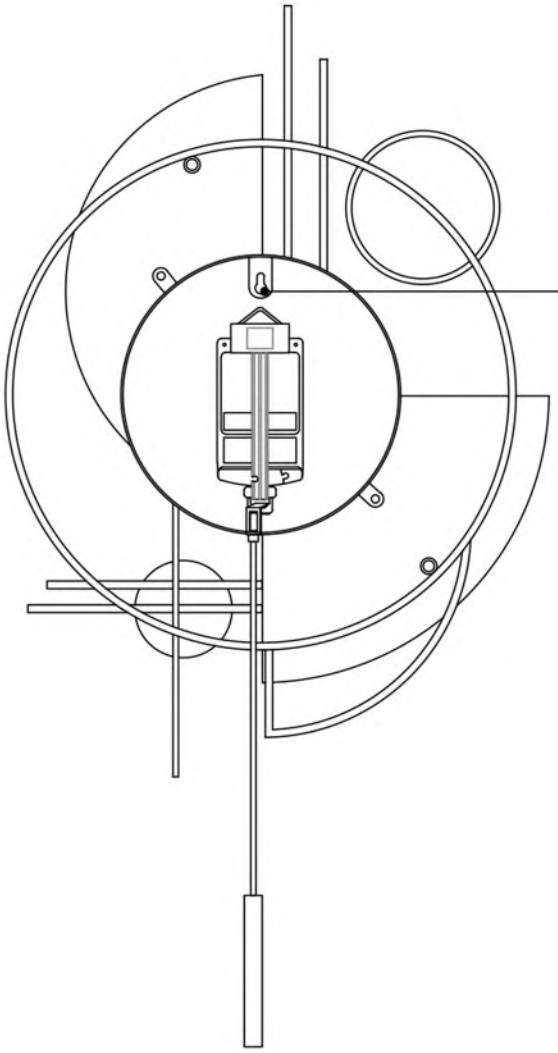

Finalmente, coloque el agujero de suspensión del reloj de pared en la posición de suspensión en la pared.

Guía de Instalación

Herramientas que puede necesitar:

Taladro Eléctrico

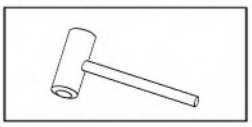

Martillo

Antes de la Instalación

1. No tire el material de embalaje hasta que haya terminado el montaje, ya que pueden desprenderse piezas pequeñas dentro de la caja durante el envío. Si faltan piezas, póngase en contacto con nosotros.
2. Monte este artículo sobre una superficie blanda, como una alfombra, para proteger el acabado.
3. El montaje correcto de este artículo requiere 2 personas.
4. Compruebe periódicamente que todas las conexiones estén bien apretadas.
5. Se recomienda que la instalación del producto sea realizada por un un ensamblador de muebles autorizado y calificado.

Cuidados y Limpieza

1. Para proteger el acabado, evite el uso de productos químicos y limpiadores domésticos.
2. Todos los platos de servir calientes deben colocarse sobre una almohadilla.
3. Cualquier líquido derramado sobre la encimera debe limpiarse inmediatamente con un paño húmedo.

Paso 1

Instalación de la Batería:

1. Selección de Batería, modelo: AA celda/batería, tamaño general: diámetro:14mm, altura: 49mm. Por favor, utilice pilas secas de carbono (R6P), no se recomienda el uso de pilas alcalinas (LR6) o pilas recargables.
2. Al desembalar y sacar el reloj de pared, no ponga directamente la esfera del reloj boca abajo contra el suelo o la mesa, porque es fácil que al presionar la aguja se deforme y se dañe el movimiento. Por favor, compruebe si los punteros están deformados: no hay deformación o cruce entre los punteros, que pueden seguir la dirección "+/-" de la ranura de la pila en el movimiento, y la pila está en la misma dirección. Como se muestra en la figura anterior, retire la carcasa protectora del puntero. Ajuste el puntero a la hora local con la rueda del movimiento.

Pila Montada en Péndulo:

1. Retire manualmente la hebilla de la parte posterior del reloj de pared. Vea la figura de la derecha para la operación específica.
2. A continuación, coloque el péndulo del reloj en el orificio para colgar el péndulo.
Vea la figura de la derecha para la operación específica.

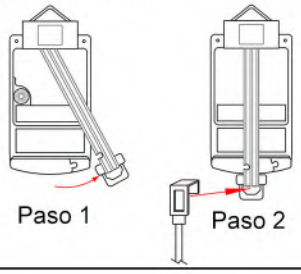

Paso 2

Calibración del Tiempo de Viaje:

1. El movimiento no se mueve: El engranaje de la parte posterior del movimiento no gira. Compruebe si los electrodos positivo y negativo de la pila están instalados al revés. La pila debe colocarse en la dirección de "+/-" marcada en la ranura de la tarjeta de la pila.
2. El puntero se mueve y se detiene, golpea y vuelve a funcionar:
(1) Puede ser que la tuerca que fija el husillo esté demasiado apretada. Retire con cuidado el puntero, afloje ligeramente la tuerca del husillo y, a continuación, instale el puntero. Ajuste la aguja a la hora local con la rueda de movimiento.
(2) Puede ser que el segundero esté insertado demasiado apretado, lo que hace que el tapón del segundero roce contra la pared del segundo núcleo, provocando que el movimiento no pueda funcionar. Método: Saque el segundero, hágalo funcionar durante 3 días sin el segundero, y luego compruebe la hora. Si la indicación de la hora es exacta, el movimiento está bien. Inserte el segundero de nuevo, y tenga cuidado de no insertarlo demasiado apretado.
(3) El tiempo de recorrido es demasiado rápido: por ejemplo, cuando el reloj está a las 12, el horario está en la dirección de las 12, pero cuando el minutero está en la dirección de la 1, coloque la parte delantera del reloj de pared hacia arriba, y no la invierta. Gire todos los punteros a la dirección de las 11, luego gire la rueda del movimiento, gire el reloj a la dirección de las 12, y luego deténgase. Con la mano, gire suavemente el minutero y el segundero hacia las 12. Por último, coloque la pila y ajuste la hora local con el botón de ajuste del mecanismo.
Al andar, se atasca: compruebe si las agujas están deformadas y superpuestas. En caso afirmativo, enderécelas suavemente con la mano para mantener cada aguja equilibrada, recta y sin cruzarse. A continuación, utilice la rueda de movimiento para ajustar la hora correcta.

Paso 3

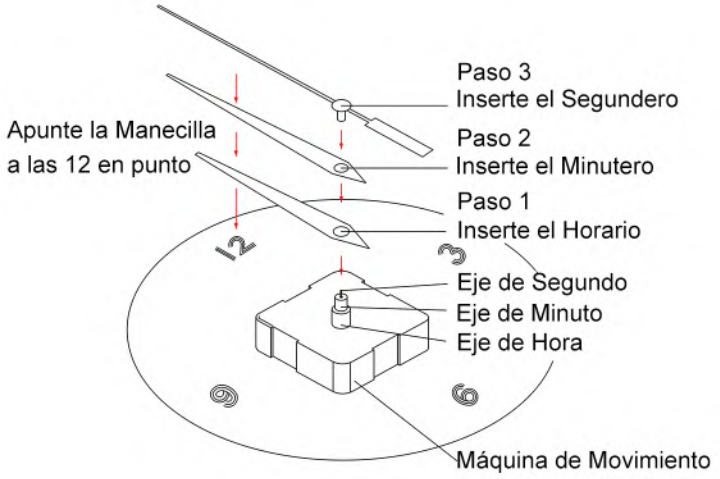

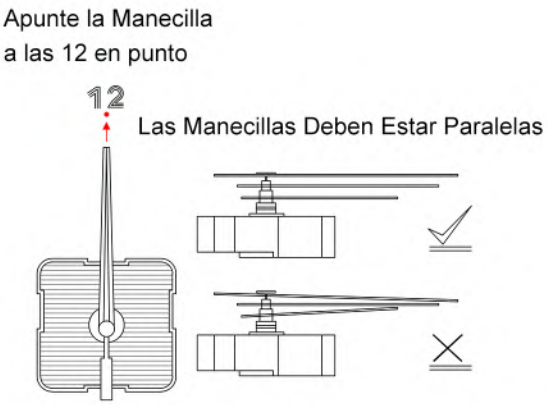

Sustitución del Puntero:

1. Retire con cuidado el puntero original y prepare un nuevo puntero.
2. Inserte primero el horario, con la aguja apuntando a las 12 en punto. A continuación, inserte el minutero, con la aguja apuntando a las 12, y finalmente inserte el segundero (excepto para los productos sin segundero). No presione demasiado la aguja. Como se muestra en la figura anterior.
3. Cada aguja deberá estar equilibrada, recta y sin cruzarse.
4. Si la esfera tiene una máscara, ésta no puede entrar en contacto con el segundero.
5. Utilice la rueda de movimiento para ajustar la hora local.

Paso 4

Instalación del Reloj de Pared:

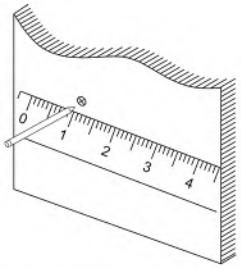

Paso 1: Marque la posición del agujero en la pared con un bolígrafo.

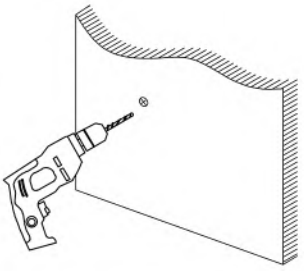

Paso 2: Haga agujeros en las posiciones marcadas con un taladro eléctrico, cuya profundidad sea la longitud de la tapa de goma expandida.

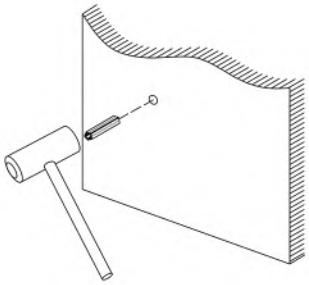

Paso 3: Inserte la tapa de goma de expansión en el orificio.

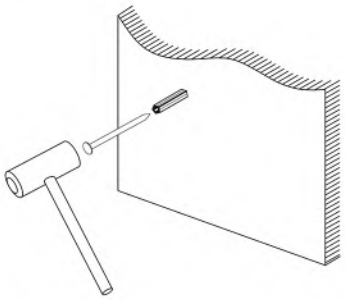

Paso 4: Clave el tornillo en la tapa de goma expandida, con la cabeza del clavo reservada para 5mm, y colgar el gancho posterior del producto en el tornillo para finalizar.